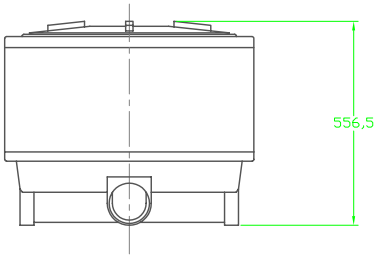

VISTA LATERAL

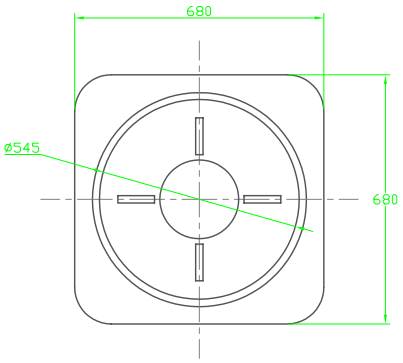

VISTA SUPERIOR

Nombre		Fecha	MAYPER S.A. Lisandro De La Torre 93-(2451)San Jorge-Santa Fe-República Argentina T.E.:03406-440974/442358	
Dib.	A.A.P.	04-10-10		
Rev.			COJINETE	NUMERO DE PLANO 04.10.10/0213/A2/F
Apr.				REEMPLAZA A: --.--.--/----/A2/F
ESCALA: 1:10			POLIETILENO	CLAVE: P.G.
TOLERANCIAS:				DESTINO: